近日発売予定

散光式警光灯S型 防眩モード

48・61・87・114・154 シリーズ

高輝度タイプに防眩モードが追加されました!

防眩モード追加により、周囲の車両や人に対する眩しさを軽減しながらも注意喚起を行います

V型 /M型に搭載している**防眩モードを**
S型 高輝度タイプ(3パターン)にも導入 !!

使用環境に応じて、**防眩モード、点滅パターン、減光切替を車内のリモコンで操作可能 !!**

リモコン付き

ー防眩モードとはー

LEDは瞬時点消灯を繰り返すことで後続車・周囲へ眩しさを与える場合がある

▼

KOITO独自のLED電流制御で、明るさはそのままに、点消灯時の点滅スピードを電球同様のなめらかなスピードにすることで「**やわらかな光**」を実現！

▼

後続車・周囲に対する眩しさを軽減！

「やわらかな光」の実現

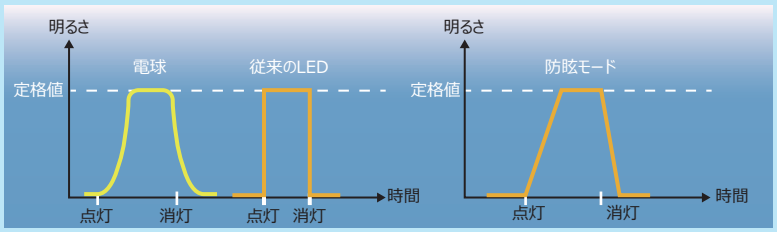

LEDは瞬時に点灯するため 眩しさを感じるが、これに対し、電球は点灯後 徐々に明るくなるため やわらかな光と感じる。

LEDの発光を電球の特性に合わせるため、独自のLED電流制御で「やわらかな光」を実現。

▶優れた被視認性

独自のレンズ光学設計で 360°全方位からの優れた被視認性を確保。
さまざまな点滅パターンで周辺車両や歩行者へ注意喚起が行えます。

【高輝度タイプ】

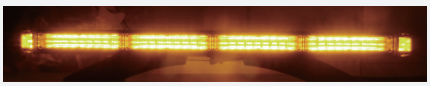

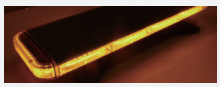

防眩モードと通常モードの
点灯比較はこちらから→

▶簡単メンテナンス

天板を外し、交換したいユニットのみを取り外す方式を採用。
車両搭載状態で LED ユニット単体の交換が可能です。

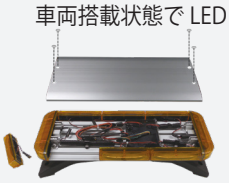

ユニット交換作業の
動画はこちらから→

▶薄型・軽量

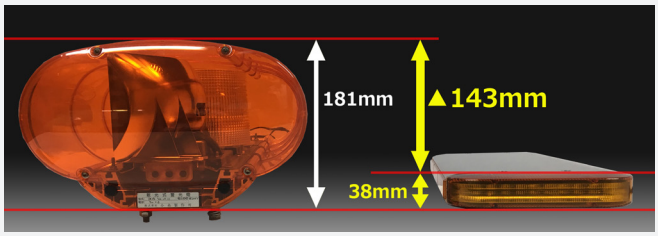

灯体高 38 ㎜を実現 !!M型比 1/4 以下の超薄型で車高を抑えたい車両に最適です。▲3.1 kg※の軽量化により(11.4kg→8.3kg)
架装作業効率化につながります。
※M型 113 シリーズとS型高輝度タイプ 114 シリーズとの比較

【寸法図】

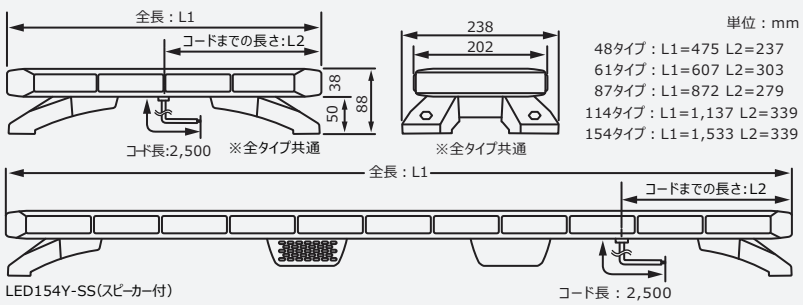

単位：mm
48タイプ：L1=475 L2=237
61タイプ：L1=607 L2=303
87タイプ：L1=872 L2=279
114タイプ：L1=1,137 L2=339
154タイプ：L1=1,533 L2=339

【黄色警光灯の取付けについて】

道路の維持、修繕などを行う作業車や、道路の損傷箇所などを発見するための自動車が黄色点滅灯を備え、道路維持作業用自動車として走行する場合は、あらかじめ公安委員会から指定を受ける、または公安委員会への届出が必要になります。

▶点滅パターン

【防眩モード】ユニットの発光部を分散し、眩しさを軽減した防眩3パターン

パターン	点滅イメージ		1回の点滅回数	点滅速度（回/分）	回転速度（回/分）
1	↔	内外交互点滅	1	90	—
2	↔	2パターン交互点滅	1	90	—
3	→ →	3パターン順次点滅	1	90	—

【通常モード】

パターン	点滅イメージ		1回の点滅回数	点滅速度（回/分）	回転速度（回/分）
1	↔	同時点滅	1	ランダム	—
2			4	75	—
3			4	120	—
4			点灯 4回×2 ⇕ 点灯1回×1	ランダム	—
5	↔	左右交互点滅	1	300	—
6			2	120	—
7			4	75	—
8			1	300	—
9			点灯 4回×2 ⇕ 点灯1回×1	ランダム	—

パターン	点滅イメージ		1回の点滅回数	点滅速度（回/分）	回転速度（回/分）
10	↔	内外交互点滅	4	75	—
11	↔ ⇕	同時点滅 ⇕ 内外交互点滅	1	75	—
12	↔		1	300	—
13	→ → →	左半分左回転 右半分右回転	1	—	120
14	↺	左回転	1	—	120
15	↻	右回転	1	—	120

シリーズ	ご注文品番	希望小売価格（円/税別）	定格 電圧（V）	定格 平均電流(A)	重量（kg）	備考
48	LED48Y-S	オープン	12	2.6	4.3	
			24	1.3		
61	LED61Y-S	オープン	12	3.2	4.8	
			24	1.6		
87	LED87Y-S	オープン	12	4.4	6.8	
			24	2.2		
114	LED114Y-S	オープン	12	5.0	8.3	
			24	2.5		
	LED114Y-S02	オープン	12	5.0	9.4	自在型取付金具付 ※標準取付足 (SATT) は付属しておりません。
			24	2.5		
154	LED154Y-S	オープン	12	7.0	10.4	
			24	3.5		
	LED154Y-SS	オープン	12	7.0	12.3	スピーカー (15W)2 個付
			24	3.5		

※平均電流は点滅パターンの中で、最も電力消費の多いパターンの平均電流値です。
※重量は本体＋取付足の重量です。

▶リモコン付き

・車内から防眩モード、点滅パターン、減光切替をリモコンで操作可能!!

・本商品は DC12V または 24V 仕様の車載用警光灯です。取付ける車両の電圧を確認し、指定電圧以外でのご使用はしないでください。
・本商品は法令で定められた道路維持作業用自動車以外には装着できません。装着すると法令違反となります。
・ご使用方法・注意事項などは、ご使用前に必ず同梱の取扱説明書でご確認ください。
・掲載写真の仕様・生産は予告なく変更・中止となる場合があります。
・掲載写真はイメージです。実際のものとは異なる場合があります。

— 安全を光に託して —
KOITO
株式会社 小糸製作所

お問い合わせは https://www.sp.koito.co.jp
フリーダイヤル 0120-548-512（ゴヨウハ コイトニ）
受付時間 /9:00~17:00(12:00~13:00･土･日･祝日除く)
〒424-8764 静岡県静岡市清水区北脇 500番地

札 幌 Tel(011)753-2611 仙 台 Tel(022)256-3165 新 潟 Tel(025)224-1271
北関東 Tel(028)610-5150 東 京 Tel(03)3447-5198 静 岡 Tel(054)345-2572
名古屋 Tel(0565)28-1714 大 阪 Tel(06)6391-6731 岡 山 Tel(086)292-5255
福 岡 Tel(092)431-1066

23.2.10.LD.BYK